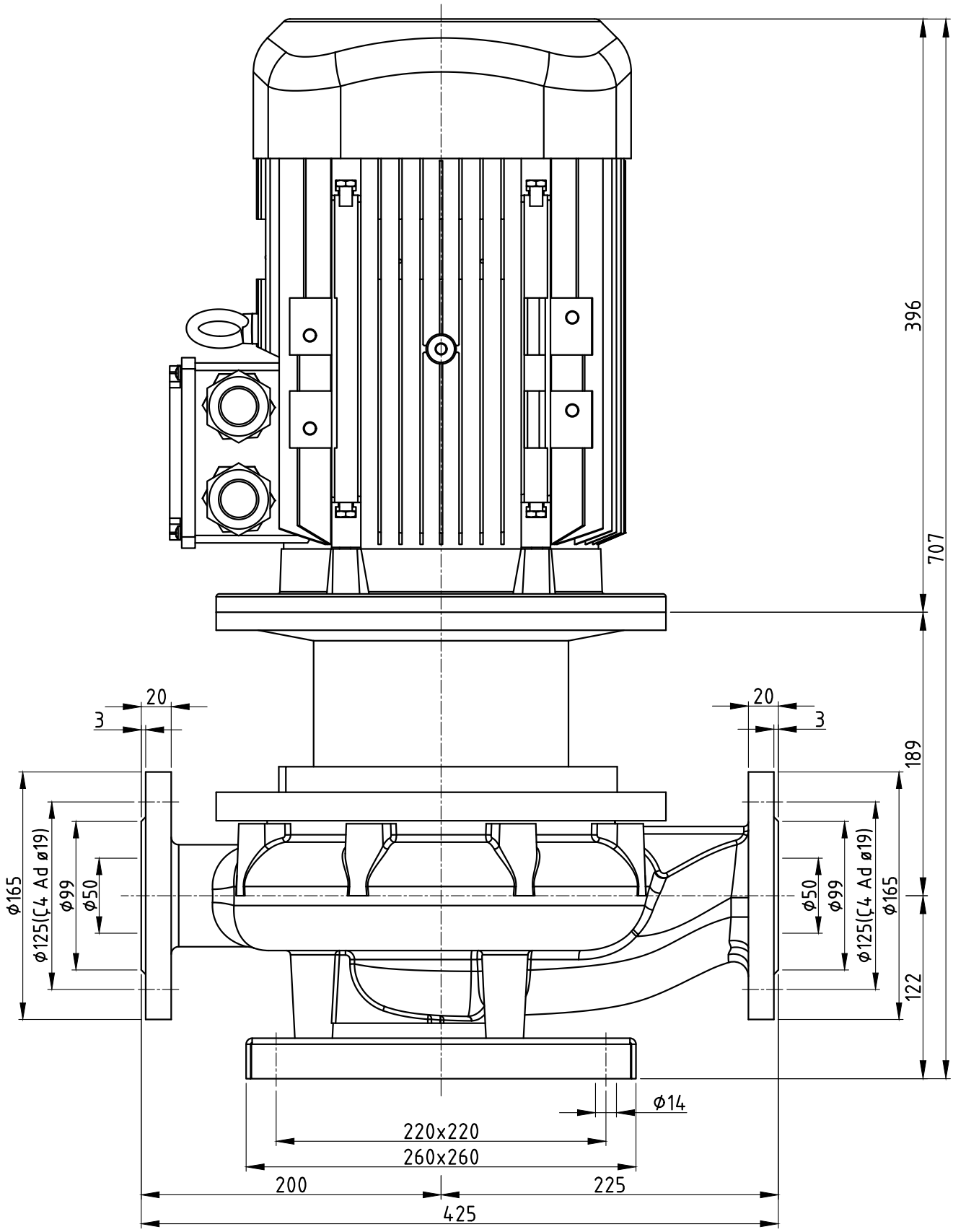

**Teknik resim ölçüleri takribidir.
-Provisional drawing.
**Tesisat montajında kullanılmak üzere verilmiş kesin ölçüler değildir.
-Dimensions shall not be considered as exact to use in your installation.

**Farklı motor tiplerinden dolayı ölçüler degişiklik gösterebilir.
-Dimensions may vary due to different motor types
**Ölçülerde degişiklik yapma hakkımız saklıdır.
-To change the dimensions without notice right reserved

POMPA TiPi PUMP TYPE	Motor		
	Tipi Type	Güç / Devir Power / Speed	Standart POMPA ve MAKİNA SAN.TİC.A.Ş.
ECO SNL 50-200	132M	7.5 kW 2900 d-dak	

BU ÇiZiM VEYA TASARIMIN HERHAKKI MAHFUZDUR.HERHANGi BiR AMAÇLA KOPYA EDiLEMEZ VE ÇOGALTILAMAZ
ALL RIGHTS RESERVED CAN NOT BE COPIED AND REPRODUCED.FOR ANY PURPOSE WITHOUT PERMISSION.

AN003-07-11-00