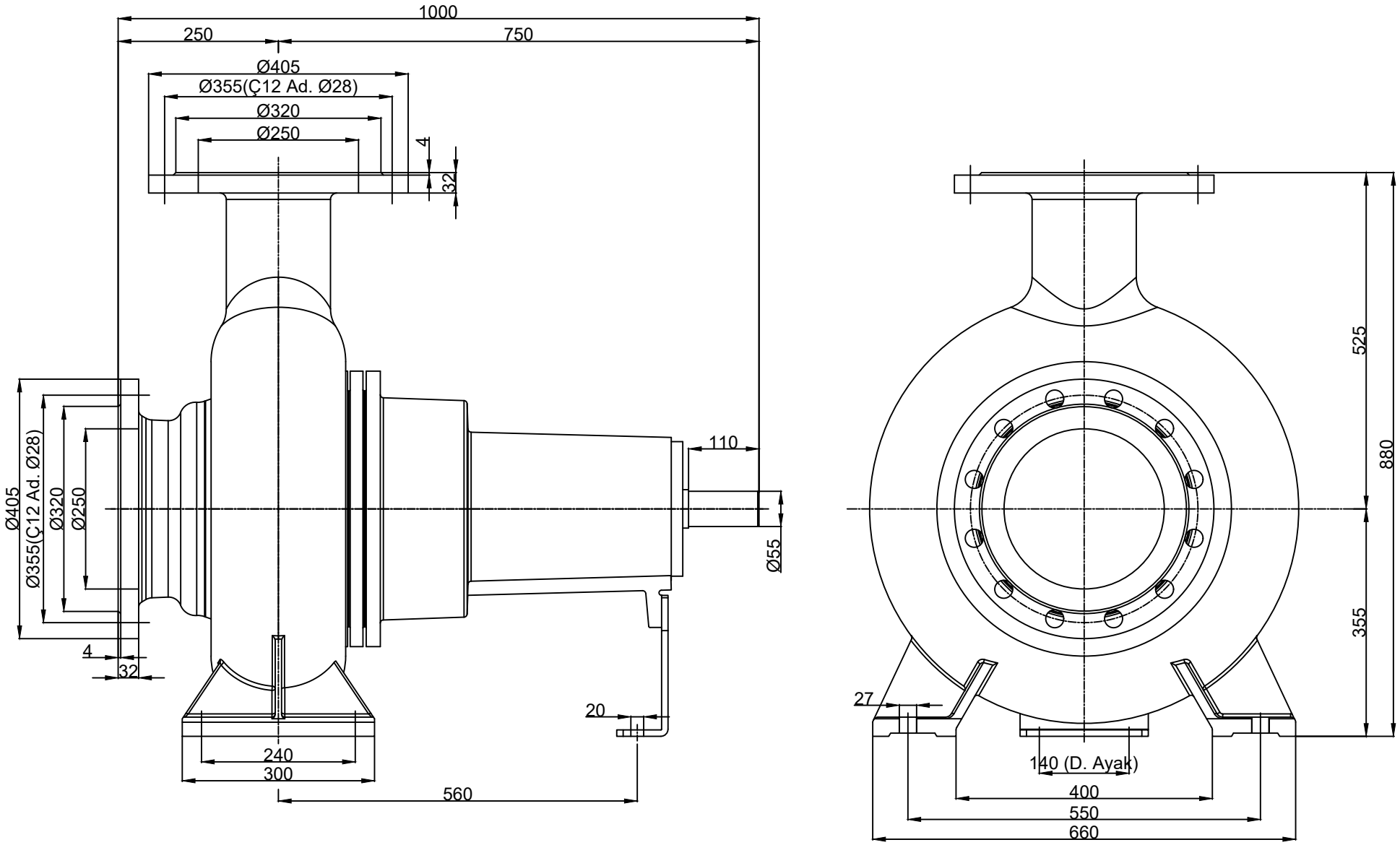

POMPA TiPi PUMP TYPE	Motor		Standart POMPA ve MAKİNA SAN.TİC.A.Ş.
	Tipi Type	Güç / Devir Power / Speed	
ECO SNT 250-315	-	-	

BU ÇiZiM VEYA TASARIMIN HERHAKKI MAHFUZDUR.HERHANGi BiR AMAÇLA KOPYA EDiLEMEZ VE ÇOGALTILAMAZ
ALL RIGHTS RESERVED CAN NOT BE COPIED AND REPRODUCED.FOR ANY PURPOSE WITHOUT PERMISSION.

AN003-07-11-00